This drawing may not be duplicated nor retransmitted to others without our prior permission. Any improper use is forbidden.

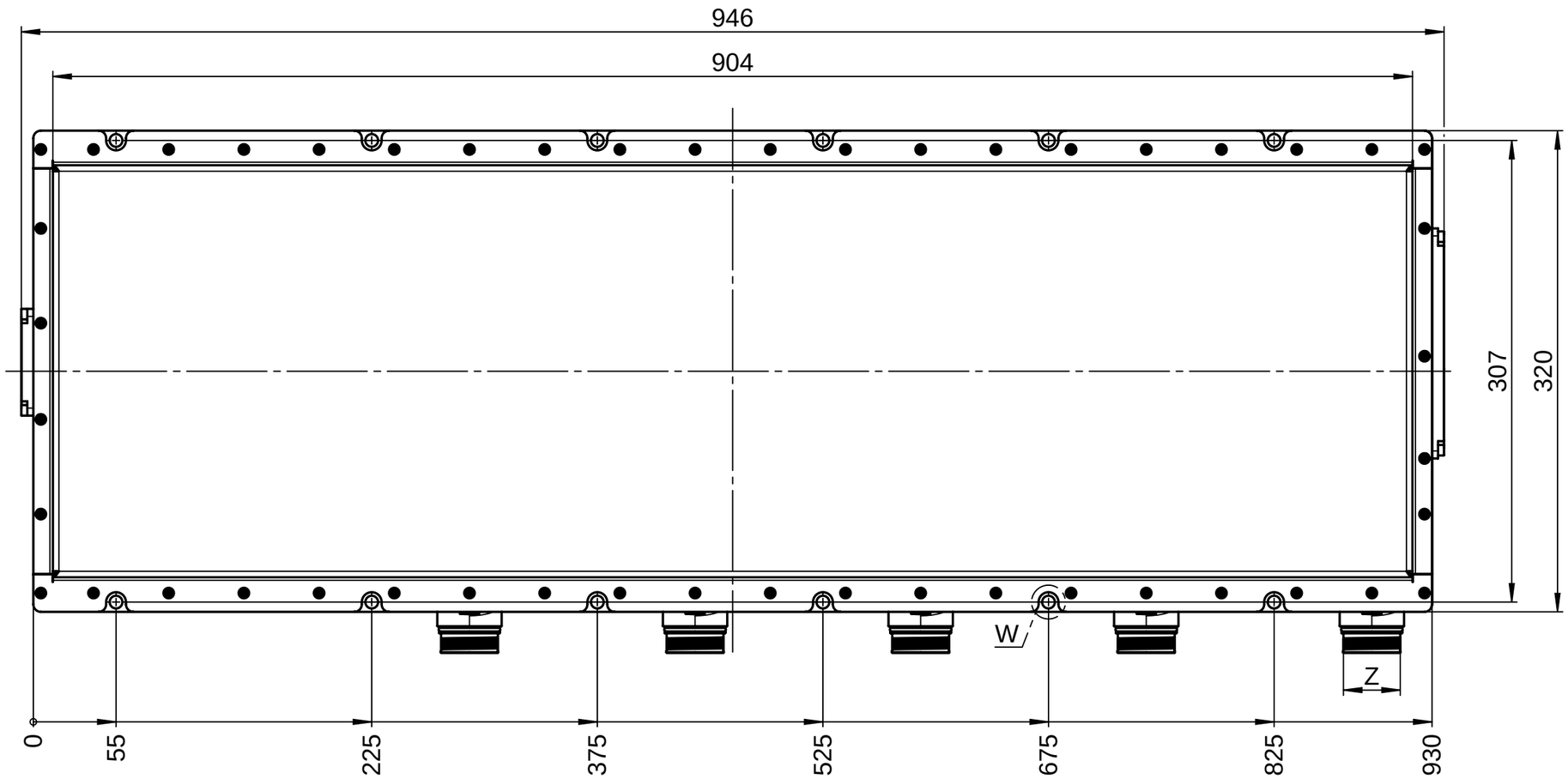

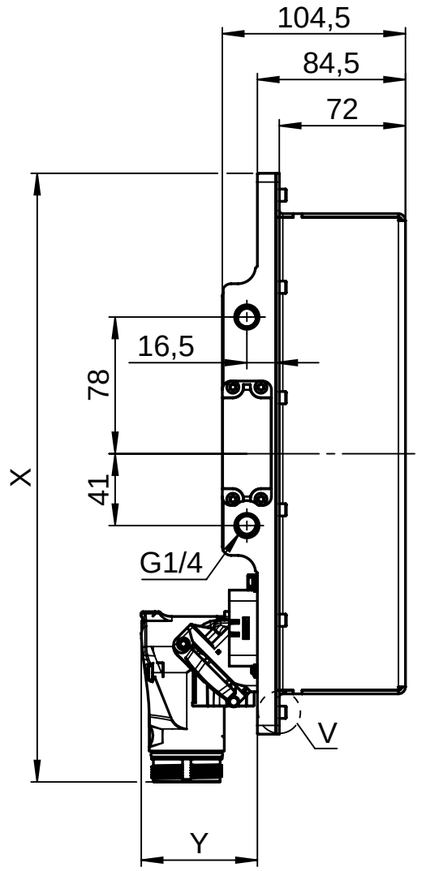

F¿r M8
for M8

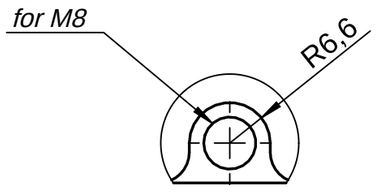

W (1 : 1)

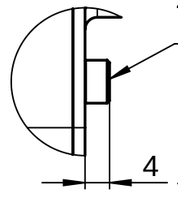

⚠ **Gehª useverschraubung**
housing screw connections

⚠ **Schraubenkopfhº he**
screw head height

V (1 : 1)

⚠ **Das Spannen gegen die Gehª useverschraubung, Umlenkleisten und den Gehª usedeckel ist nicht zulª ssig.**
tensioning against the housing screw connection, deflection bars and the housing cover is not permitted.

⚠ **Die Schraubenkopfhº he der Gehª useverschraubung m¿ssen bei einer Durchsteckbefestigung ¿berbr¿ckt werden.**
the screw head height of the housing screw connection must be bridged in the case of a push-through fastening.

	Modul A	Modul B	Modul C
X	310	310	348
Y	40	40	67
Z	M23x1,5	M23x1,5	M40x1,5

Dokument-Nr. / Document No.	Teildokument-Nr. / Document Part No.	Version
10047472	000	01

Projekt-Nr. / Project No.

nderungen / Modifications

Nr. / No.	Rev	Datum / Date	Name

Alle MaÇe in Millimeter. / All dimensions in millimetres.

Schutzvermerk ISO 16016 beachten / Document control per ISO 16016

Keine MaÇe aus der Zeichnung abnehmen. / Do not scale.

Allgemeintoleranz / general tolerance: ISO 2768-mK

Tolerierung / Tolerancing: ISO 8015

Oberflª chenangaben / Surface details: ISO 1302

Werkst¿ckkanten/ Workpiece edges: ISO 13715

	Datum / Date	Name
gez.	19.06.2020	NIERE
gepr.	19.06.2020	NIERE

Format / Size: A3

MaÇstab / Scale: 1:3.5

Benennung

Title

Material-Nr. / Material No.: 00T6A0E-XXXX

KEB D - 32683 Barntrup

Seite / *page*: 1 / 2

Ohne unsere vorherige Zustimmung darf diese Zeichnung weder vervielfª ltigt, noch Dritten zugª nglich gemacht werden, und sie darf durch den Empfª nger oder Dritte auch nicht in anderer Weise miÇbrª uchlich verwendet werden.

This drawing may not be duplicated nor retransmitted to others without our prior permission. Any improper use is forbidden.

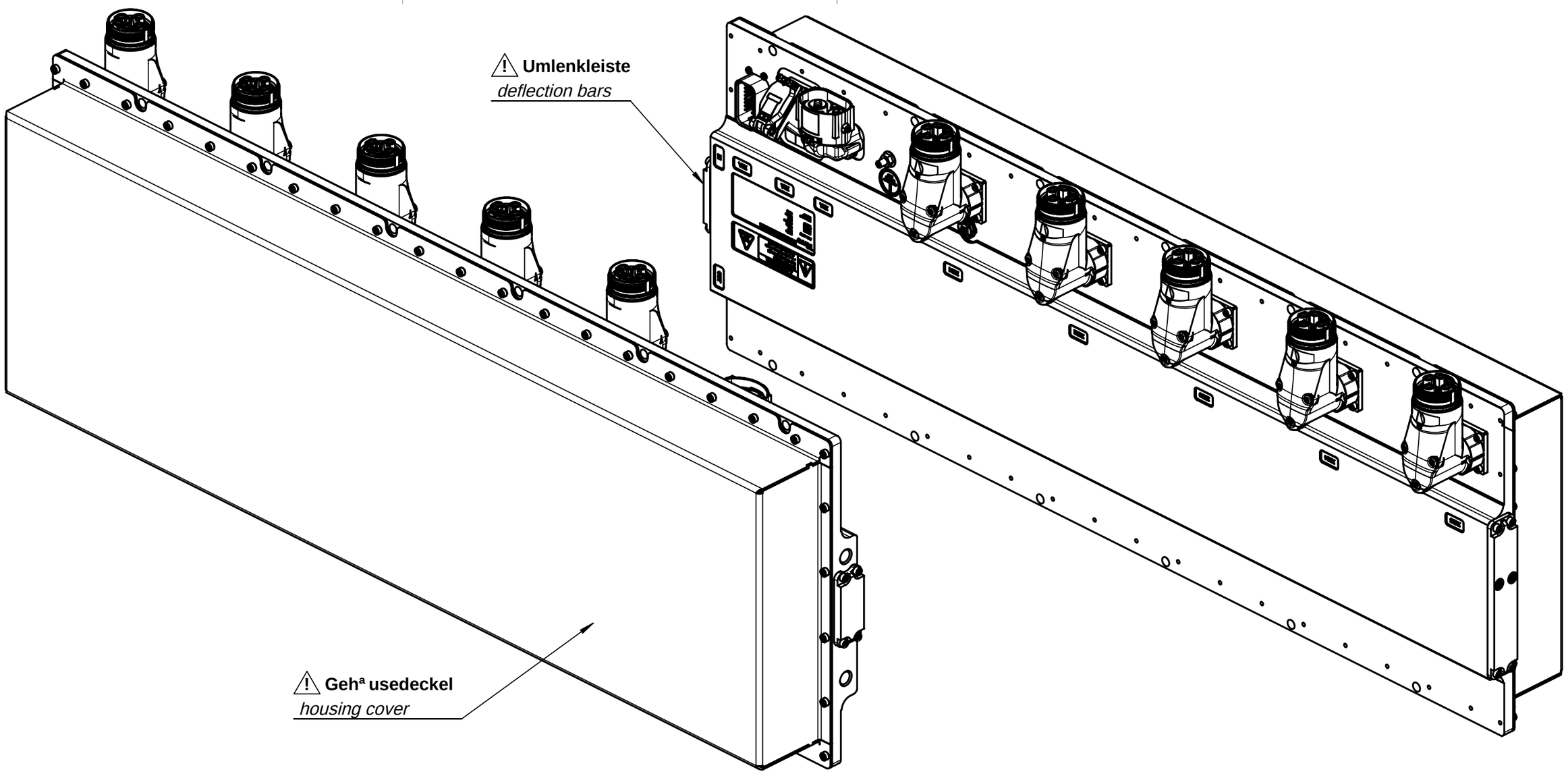

3D-CAD

⚠ Das Spannen gegen die Gehª useverschraubung, Umlenkleisten und den Gehª usedeckel ist nicht zulª ssig.
tensioning against the housing screw connection, deflection bars and the housing cover is not permitted.

⚠ Die Schraubenkopfhº he der Gehª useverschraubung m¿ssen bei einer Durchsteckbefestigung ¿berbr¿ckt werden.
the screw head height of the housing screw connection must be bridged in the case of a push-through fastening.

Dokument-Nr. / Document No.	Teildokument-Nr. / Document Part No.	Version
10047472	000	01

Projekt-Nr. / Project No.

nderungen / Modifications

Nr. / No.	Rev	Datum / Date	Name

Alle MaÇe in Millimeter. / All dimensions in millimetres.

Schutzvermerk ISO 16016 beachten / Document control per ISO 16016

Keine MaÇe aus der Zeichnung abnehmen. / Do not scale.

Allgemeintoleranz / general tolerance: ISO 2768-mK

Tolerierung / Tolerancing: ISO 8015

Oberflª chenangaben / Surface details: ISO 1302

Werkst¿ckkanten/ Workpiece edges: ISO 13715

	Datum / Date	Name
gez.	19.06.2020	NIERE
gepr.	19.06.2020	NIERE

Format / Size: A3

MaÇstab / Scale: 1:3.5

Benennung

Title

Material-Nr. / Material No.: 00T6A0E-XXXX

KEB D - 32683 Barntrup

Seite / *page*: 2 / 2

Ohne unsere vorherige Zustimmung darf diese Zeichnung weder vervielfª ltigt, noch Dritten zugª nglich gemacht werden, und sie darf durch den Empfª nger oder Dritte auch nicht in anderer Weise mißbrª uchlich verwendet werden.