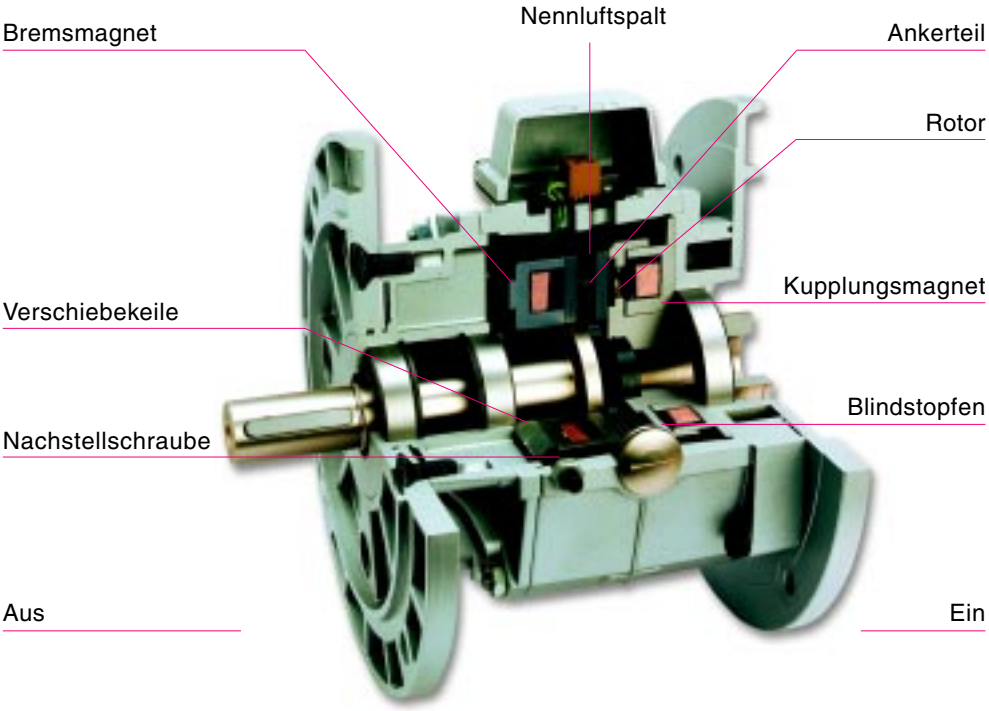

Größe	Nennluftspalt (mm)
06	0,2
07	0,3
08	0,35
09	0,35
10	0,4
11	0,5

Betrieb und Wartung

Die KEB-COMBIBOX ist eine einbaufertige Einheit. Eingangs- und ausgangsseitige IEC-Anschlußabmessungen machen den Anbau von z. B. Motor und Getriebe problemlos möglich.

Bei der Montage mit Riemenscheiben, Wellenkupplungen, Motoren, Getriebe etc. ist darauf zu achten, dass die Wellenverbindungen leichtgängig sind. Beim Einpassen darf die Welle oder Hohlwelle nur minimal eingefettet werden, damit kein Öl oder Fett von innen her an die Reibflächen tritt.

Wahlweise kann die COMBIBOX zum Anschluß an:
24 V =, 95 V = oder mit eingebautem Gleichrichter zum Anschluß an 110 V ≈ oder 230 V ≈ geliefert werden.
Typ 06 ist nur in 24 V DC erhältlich.

Bei nicht verbundenem Ankerteil von Kupplung und Bremse (Ausführung 700, 710, 800, 900, 05.10.360, 05.10.460 und Typ 16) kann Überschneidung der Schaltzeiten auftreten.

Die Nachstellung des Luftspaltes ist durchzuführen, spätestens wenn der dreifache Nennluftspalt erreicht ist.

Zulässige Wellenbelastung

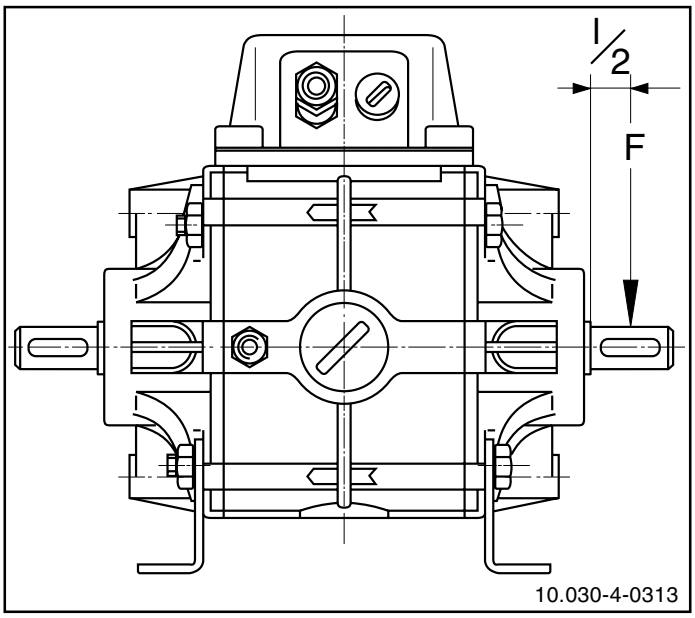

Größe		06	07	08	09	10	11
FN	[N]	314	370	570	811	1469	2200
l/2	[mm]	15	20	25	30	30	55

Zulässige Wellenbelastung

Der Wert F_N ist auf Wellenmitte, Abstand l/2 bezogen. Zugrundegelegt ist eine Lebensdauer von 10 000 h und eine Drehzahl von 15000 min^{-1}. Auf andere Drehzahlen und Lebensdauerwerte läßt sich F_N mit Hilfe des Diagramms umrechnen. Falls zusätzlich Axialkräfte auftreten sollte werkseitig eine Nachrechnung der Lagerbelastung erfolgen.

Beispiel:

L_h = 5000 h, n = 1000 min^{-1}

$\frac{F}{F_N} = 1{,}5 \rightarrow F = 1{,}5 \cdot F_N$

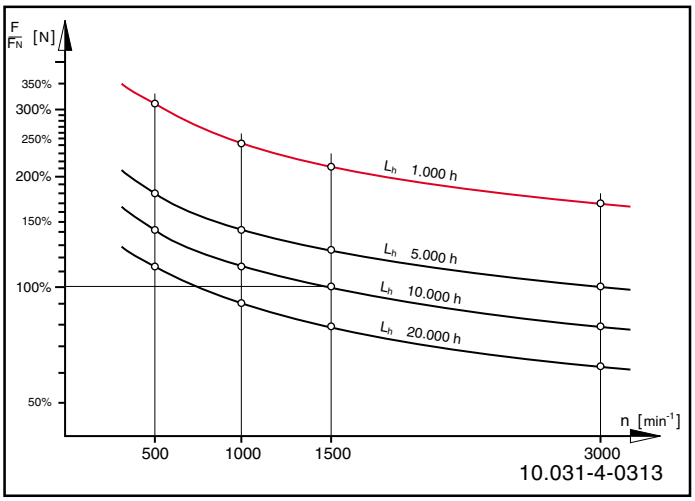

Verschleißteile

Die Verschleißteile sind Bremsmagnet, Ankerteil und Rotor. Falls erforderlich, sollten diese Teile stets satzweise ausgetauscht werden.

Bei der Bestellung von Verschleißteilen oder der Bestellung kompletter Einheiten wird die auf dem Klemmenkasten abgedruckte Seriennummer benötigt.

Typ 09 - Typ 16

Die Luftspalteinstellung kann bei den Typen 09 und 16 nach Demontage der Antriebsseite vorgenommen werden.

Luftspalteinstellung

Typ 10 - Typ 06

Der Luftspalt kann ohne Demontage der COMBIBOX von aussen über zwei Einstellschrauben einfach und problemlos eingestellt werden. Benötigt werden hierzu lediglich ein Innensechskantschlüssel, ein Gabelschlüssel und eine Fühlerlehre zur Kontrolle des Luftspaltes.

Einstellanweisung

1. Blindstopfen entfernen.
2. Beide Kontermuttern lösen.
3. Fühlerlehre auf beiden Seiten zwischen Rotor und Ankerteil führen und Stiftschrauben so weit hineindrehen, bis Nennluftspalt erreicht ist. Kontrolle, ob Luftspalt auf beiden Seiten gleich.
4. Kontermuttern anziehen. Die Stiftschrauben dürfen dabei die eingestellte Position nicht verändern.
5. Blindstopfen wieder hineindrehen.